2021 | Ürün Kataloğu
Product Catalog

armodex

Ürün Katalog

Product Catalog

2021

İÇİNDEKİLER

2021 Katalog

İÇİNDEKİLER

Batarya/Mixer

Modern s10

Vivid s11-12

Ottoman s14

Moon s15

Zeugma s16

Thunder s17-19

Quadro s21-23

Ruby s24

Hera s25

Rapid s26

Natural s27

Style s28

Jump s29

Aqua s30

Endüstriyel s32

Medical s33

2021
Katalog

İÇİNDEKİLER

Ankastre Banyo Sistemleri

Ankastre Armatürler s35

Ankastre Gagalar s36

Ankastre Adaptörler s37

Ankastre Başlıklar s38-39

Ankastre Boruları s40

Valfler

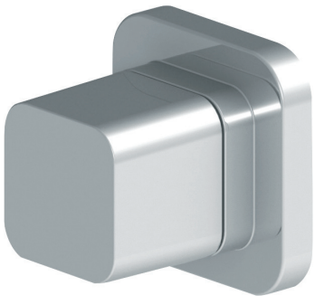

Valf s41

Fotoselli Bataryalar

Fotoselli Bataryalar s42

2021
Katalog

İÇİNDEKİLER

Musluklar

Hazel s44 Cork s45 Oak s46 Musluk s47-48

Zaman Ayarlı s49 Uzatmalar s50

Duş Sistemleri

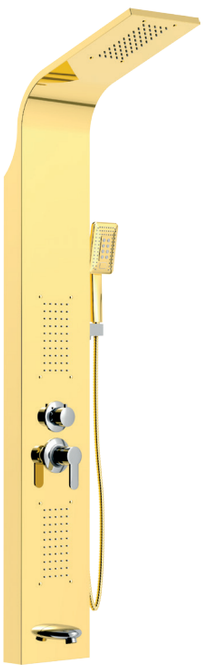

Duş Panelleri s52 Tepe Duş s53 Sürgülü Duş s54

2021 Katalog

İÇİNDEKİLER

Aksesuarlar

Eagle s56

Fun s57

Neptün s58

Magic s59

Aynalar

Ayna s60

Tamamlayıcı Ürünler

Tel Şampuanlıklar s62

Sıvı Sabunluklar s63

Engelli Grubu s64-65

Kağıt Vericiler s66

Çöp Kovaları s67

Sifonlar s68

armoder

Batarylar / Mixer

Modern
Serisi / Series

Ürün Kodu
Product Code **1001**

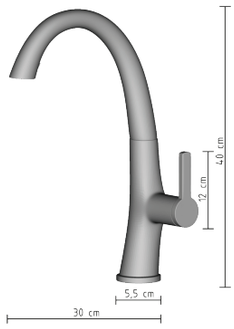

Krom Evye Bataryası
Chrome Sink Mixer

Fiyat / Price : 1400 ₺
Koli / Package : 8 Adet

35 mm Seramik Kartuş Su Tasarruflu Perlator 360° Hareketli Boru
35 mm Ceramic Cartridge 360° Movable Spout

Ürün Kodu
Product Code **1002**

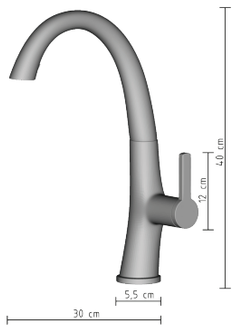

Siyah Evye Bataryası
Black Sink Mixer

Fiyat / Price : 1520 ₺
Koli / Package : 8 Adet

35 mm Seramik Kartuş Su Tasarruflu Perlator 360° Hareketli Boru
35 mm Ceramic Cartridge 360° Movable Spout

Ürün Kodu
Product Code **1003**

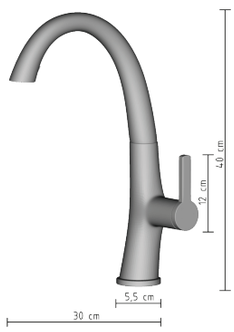

Bakır Evye Bataryası
Rosegold Sink Mixer

Fiyat / Price : 1520 ₺
Koli / Package : 8 Adet

35 mm Seramik Kartuş Su Tasarruflu Perlator 360° Hareketli Boru
35 mm Ceramic Cartridge 360° Movable Spout

Ürün Kodu
Product Code **1004**

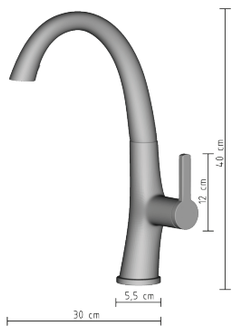

Gold Evye Bataryası
Gold Sink Mixer

Fiyat / Price : 1520 ₺
Koli / Package : 8 Adet

35 mm Seramik Kartuş Su Tasarruflu Perlator 360° Hareketli Boru
35 mm Ceramic Cartridge 360° Movable Spout

Vivid
Serisi / Series

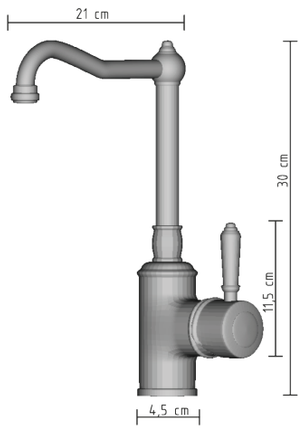

Krom Evye Bataryası
Chrome Sink Mixer

Fiyat / Price : 1100 ₺
Koli / Package : 8 Adet

Ürün Kodu
Product Code **1101**

35 mm Seramik Kartuş Su Tasarruflu Perlator 360° Hareketli Boru
35 mm Ceramic Cartridge 360° Movable Spout

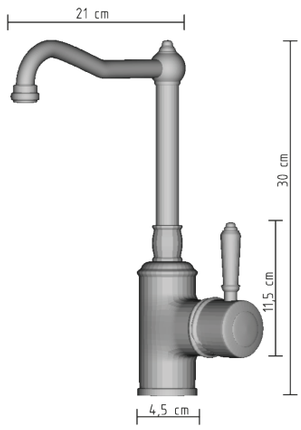

Siyah Evye Bataryası
Black Sink Mixer

Fiyat / Price : 1170 ₺
Koli / Package : 8 Adet

Ürün Kodu
Product Code **1102**

35 mm Seramik Kartuş Su Tasarruflu Perlator 360° Hareketli Boru
35 mm Ceramic Cartridge 360° Movable Spout

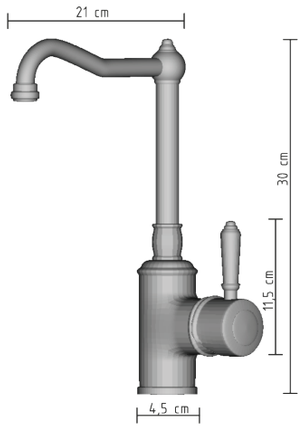

Bakır Evye Bataryası
Rosegold Sink Mixer

Fiyat / Price : 1520 ₺
Koli / Package : 8 Adet

Ürün Kodu
Product Code **1103**

35 mm Seramik Kartuş Su Tasarruflu Perlator 360° Hareketli Boru
35 mm Ceramic Cartridge 360° Movable Spout

Vivid
Serisi / Series

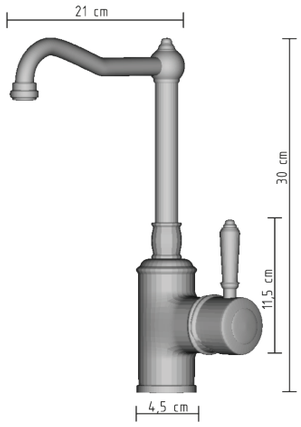

Gold Evye Bataryası
Gold Sink Mixer

Fiyat / Price : 1520 ₺
Koli / Package : 8 Adet

Ürün Kodu
Product Code **1104**

35 mm Seramik Kartuş Su Tasarruflu Perlator 360° Hareketli Boru
35 mm Ceramic Cartridge 360° Movable Spout

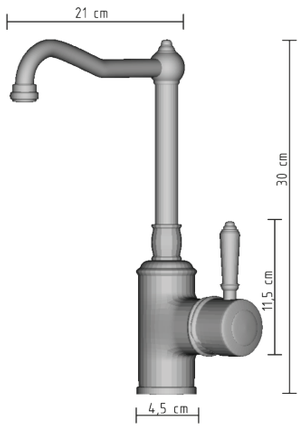

Beyaz Evye Bataryası
WhiteSink Mixer

Fiyat / Price : 1170 ₺
Koli / Package : 8 Adet

Ürün Kodu
Product Code **1105**

35 mm Seramik Kartuş Su Tasarruflu Perlator 360° Hareketli Boru
35 mm Ceramic Cartridge 360° Movable Spout

armoder

Ottoman
Serisi / Series

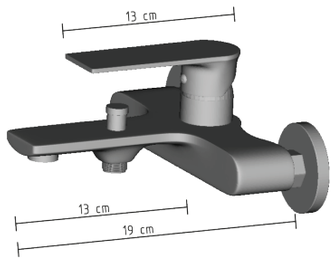

Banyo Bataryası
Bath Mixer

Fiyat / Price : 1100 ₺
Koli / Package : 12 Adet

Ürün Kodu
Product Code **1201**

35 mm Seramik Kartuş Su Tasarruflu Perlator
35 mm Ceramic Cartridge

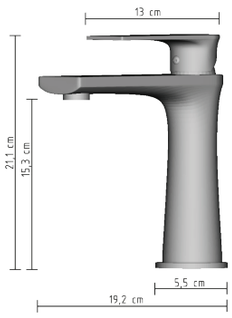

Lavabo Bataryası
Washbasin Mixer

Fiyat / Price : 840 ₺
Koli / Package : 16 Adet

Ürün Kodu
Product Code **1202**

35 mm Seramik Kartuş Su Tasarruflu Perlator
35 mm Ceramic Cartridge

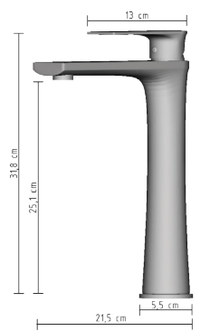

Uzun Lavabo Bataryası
Washbasin Mixer Long

Fiyat / Price : 1100 ₺
Koli / Package : 16 Adet

Ürün Kodu
Product Code **1203**

35 mm Seramik Kartuş Su Tasarruflu Perlator
35 mm Ceramic Cartridge

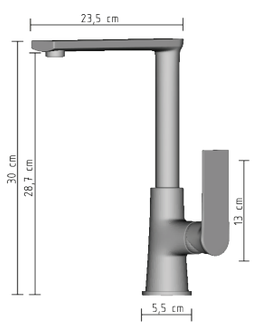

Evye Bataryası
Sink Mixer

Fiyat / Price : 1100 ₺
Koli / Package : 8 Adet

Ürün Kodu
Product Code **1204**

35 mm Seramik Kartuş Su Tasarruflu Perlator 360° Hareketli Boru
35 mm Ceramic Cartridge 360° Movable Spout

Moon
Serisi / Series

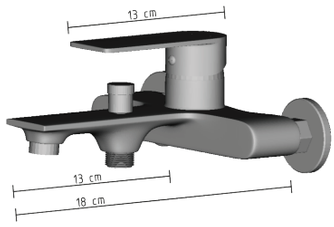

Banyo Bataryası
Bath Mixer

Fiyat / Price : 900 ₺
Koli / Package : 12 Adet

Ürün Kodu
Product Code **1301**

35 mm Seramik Kartuş Su Tasarruflu Perlator
35 mm Ceramic Cartridge

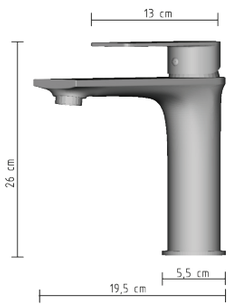

Lavabo Bataryası
Washbasin Mixer

Fiyat / Price : 770 ₺
Koli / Package : 16 Adet

Ürün Kodu
Product Code **1302**

35 mm Seramik Kartuş Su Tasarruflu Perlator
35 mm Ceramic Cartridge

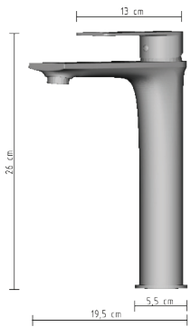

Uzun Lavabo Bataryası
Washbasin Mixer Long

Fiyat / Price : 980 ₺
Koli / Package : 16 Adet

Ürün Kodu
Product Code **1303**

35 mm Seramik Kartuş Su Tasarruflu Perlator
35 mm Ceramic Cartridge

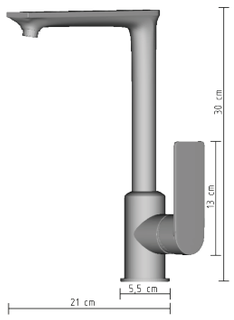

Evye Bataryası
Sink Mixer

Fiyat / Price : 980 ₺
Koli / Package : 8 Adet

Ürün Kodu
Product Code **1304**

35 mm Seramik Kartuş Su Tasarruflu Perlator 360° Hareketli Boru
35 mm Ceramic Cartridge- 360° Movable Spout

Zeugma
Serisi / Series

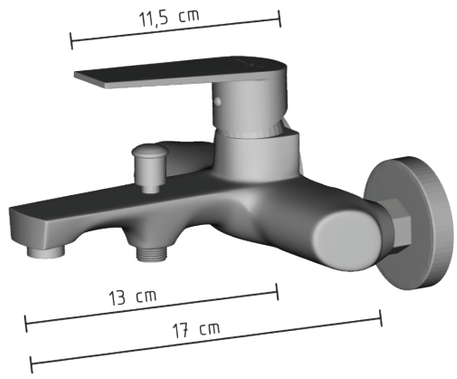

Banyo Bataryası
Bath Mixer

Fiyat / Price : 455 ₺
Koli / Package : 12 Adet

Ürün Kodu
Product Code **1401**

35 mm Seramik Kartuş Su Tasarruflu Perlator
35 mm Ceramic Cartridge

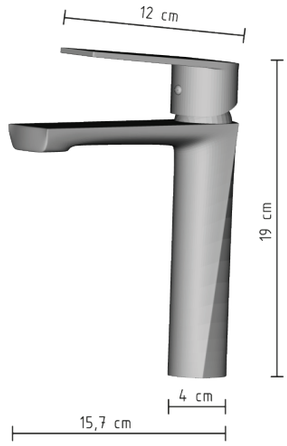

Lavabo Bataryası
Washbasin Mixer

Fiyat / Price : 400 ₺
Koli / Package : 16Adet

Ürün Kodu
Product Code **1402**

35 mm Seramik Kartuş Su Tasarruflu Perlator
35 mm Ceramic Cartridge

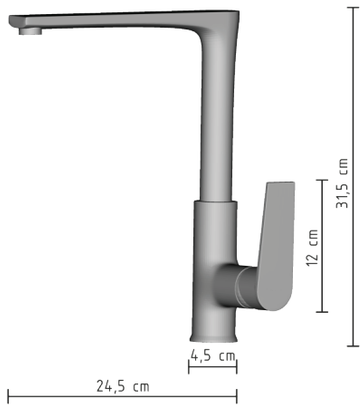

Evye Bataryası
Sink Mixer

Fiyat / Price : 670 ₺
Koli / Package : 8 Adet

Ürün Kodu
Product Code **1403**

35 mm Seramik Kartuş Su Tasarruflu Perlator 360° Hareketli Boru
35 mm Ceramic Cartridge 360° Movable Spout

Thunder
Serisi / Series

Banyo Bataryası
Bath Mixer

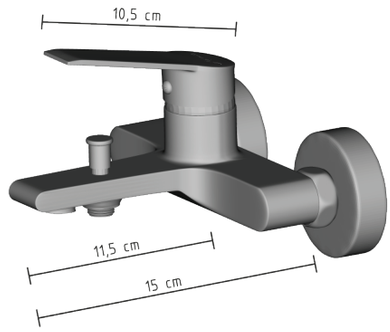

Fiyat / Price : 600 ₺
Koli / Package : 12 Adet

Ürün Kodu
Product Code **1501**

35 mm Seramik Kartuş Su Tasarruflu Perlator
35 mm Ceramic Cartridge

Lavabo Bataryası
Washbasin Mixer

Fiyat / Price : 460 ₺
Koli / Package : 16 Adet

Ürün Kodu
Product Code **1502**

35 mm Seramik Kartuş Su Tasarruflu Perlator
35 mm Ceramic Cartridge

Evye Bataryası
Sink Mixer

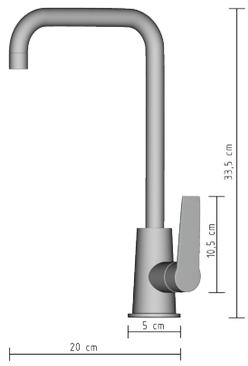

Fiyat / Price : 420 ₺
Koli / Package : 8 Adet

Ürün Kodu
Product Code **1503**

35 mm Seramik Kartuş Su Tasarruflu Perlator 360° Hareketli Boru
35 mm Ceramic Cartridge 360° Movable Spout

Thunder
Serisi / Series

Banyo Bataryası
Bath Mixer

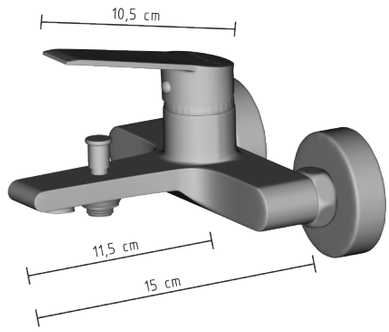

Fiyat / Price : 600 ₺
Koli / Package : 12 Adet

Ürün Kodu
Product Code **1504**

35 mm Seramik Kartuş Su Tasarruflu Perlator
35 mm Ceramic Cartridge

Lavabo Bataryası
Washbasin Mixer

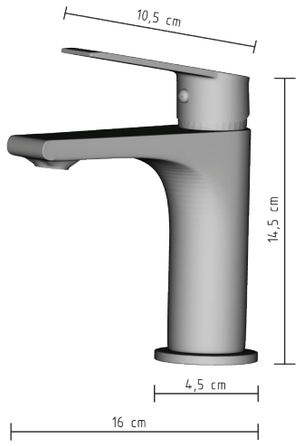

Fiyat / Price : 460 ₺
Koli / Package : 16 Adet

Ürün Kodu
Product Code **1505**

35 mm Seramik Kartuş Su Tasarruflu Perlator
35 mm Ceramic Cartridge

Evye Bataryası
Sink Mixer

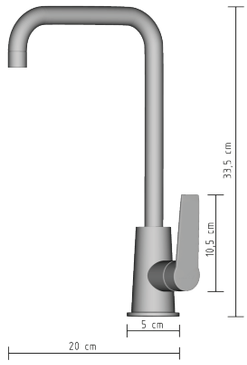

Fiyat / Price : 420 ₺
Koli / Package : 8 Adet

Ürün Kodu
Product Code **1506**

35 mm Seramik Kartuş Su Tasarruflu Perlator 360° Hareketli Boru
35 mm Ceramic Cartridge 360° Movable Spout

Thunder
Serisi / Series

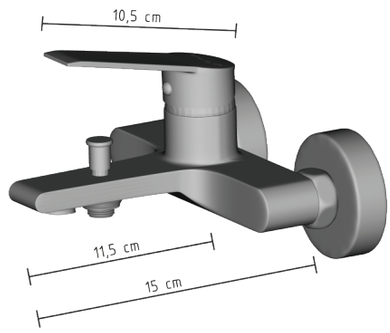

Banyo Bataryası
Bath Mixer

Fiyat / Price : 490 ₺
Koli / Package : 12 Adet

Ürün Kodu
Product Code **1507**

35 mm Seramik Kartuş Su Tasarruflu Perlator
35 mm Ceramic Cartridge

Lavabo Bataryası
Washbasin Mixer

Fiyat / Price : 350 ₺
Koli / Package : 16 Adet

Ürün Kodu
Product Code **1508**

35 mm Seramik Kartuş Su Tasarruflu Perlator
35 mm Ceramic Cartridge

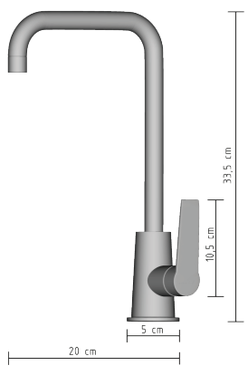

Evye Bataryası
Sink Mixer

Fiyat / Price : 320 ₺
Koli / Package : 8 Adet

Ürün Kodu
Product Code **1509**

35 mm Seramik Kartuş Su Tasarruflu Perlator 360° Hareketli Boru
35 mm Ceramic Cartridge 360° Movable Spout

armodex

Quadro
Serisi / Series

Banyo Bataryası
Bath Mixer

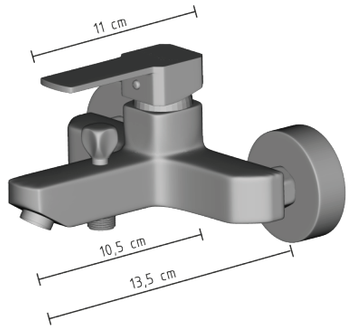

Fiyat / Price : 565 ₺
Koli / Package : 12 Adet

Ürün Kodu
Product Code **1601**

35 mm Seramik Kartuş Su Tasarruflu Perlator
35 mm Ceramic Cartridge

Lavabo Bataryası
Washbasin Mixer

Fiyat / Price : 460 ₺
Koli / Package : 16 Adet

Ürün Kodu
Product Code **1602**

35 mm Seramik Kartuş Su Tasarruflu Perlator
35 mm Ceramic Cartridge

Evye Bataryası
Sink Mixer

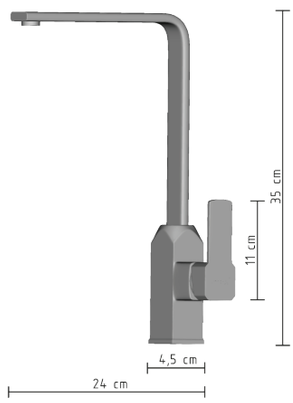

Fiyat / Price : 615 ₺
Koli / Package : 8 Adet

Ürün Kodu
Product Code **1603**

35 mm Seramik Kartuş Su Tasarruflu Perlator 360° Hareketli Boru
35 mm Ceramic Cartridge 360° Movable Spout

Quadro
Serisi / Series

Banyo Bataryası
Bath Mixer

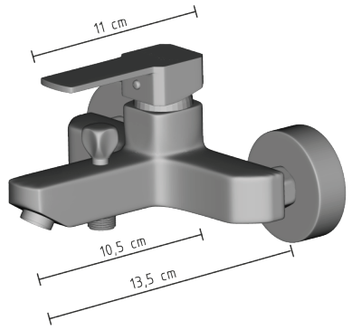

Fiyat / Price : 565 ₺
Koli / Package : 12 Adet

Ürün Kodu
Product Code **1604**

35 mm Seramik Kartuş Su Tasarruflu Perlator
35 mm Ceramic Cartridge

Lavabo Bataryası
Washbasin Mixer

Fiyat / Price : 460 ₺
Koli / Package : 16 Adet

Ürün Kodu
Product Code **1605**

35 mm Seramik Kartuş Su Tasarruflu Perlator
35 mm Ceramic Cartridge

Evye Bataryası
Sink Mixer

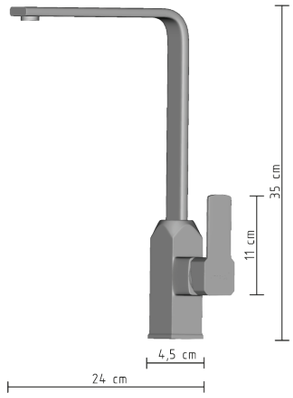

Fiyat / Price : 615 ₺
Koli / Package : 8 Adet

Ürün Kodu
Product Code **1606**

35 mm Seramik Kartuş Su Tasarruflu Perlator 360° Hareketli Boru
35 mm Ceramic Cartridge 360° Movable Spout

Quadro
Serisi / Series

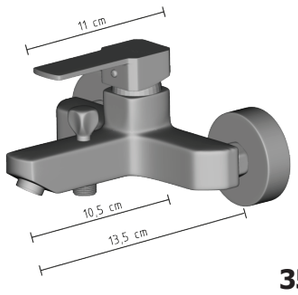

Banyo Bataryası
Bath Mixer

Fiyat / Price : 475 ₺
Koli / Package : 12 Adet

Ürün Kodu
Product Code **1607**

35 mm Seramik Kartuş Su Tasarruflu Perlator
35 mm Ceramic Cartridge

Lavabo Bataryası
Washbasin Mixer

Fiyat / Price : 350 ₺
Koli / Package : 16 Adet

Ürün Kodu
Product Code **1608**

35 mm Seramik Kartuş Su Tasarruflu Perlator
35 mm Ceramic Cartridge

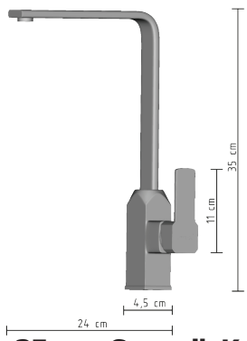

Evye Bataryası
Sink Mixer

Fiyat / Price : 450 ₺
Koli / Package : 8 Adet

Ürün Kodu
Product Code **1609**

35 mm Seramik Kartuş Su Tasarruflu Perlator 360° Hareketli Boru
35 mm Ceramic Cartridge- 360° Movable Spout

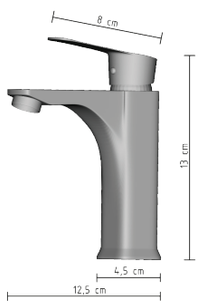

Tek Girişli Lavabo Bataryası
Washbasin Mixer

Fiyat / Price : 240 ₺
Koli / Package :16 Adet

Ürün Kodu
Product Code **1610**

25 mm Seramik Kartuş Su Tasarruflu Perlator
25 mm Ceramic Cartridge

Ruby
Serisi / Series

Banyo Bataryası
Bath Mixer

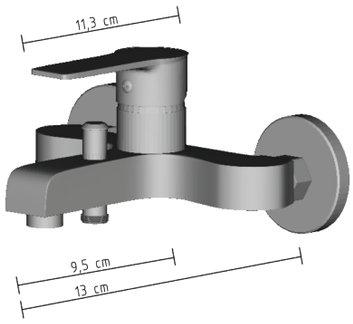

Fiyat / Price : 400 ₺
Koli / Package : 12 Adet

Ürün Kodu
Product Code **1701**

35 mm Seramik Kartuş Su Tasarruflu Perlator
35 mm Ceramic Cartridge

Lavabo Bataryası
Washbasin Mixer

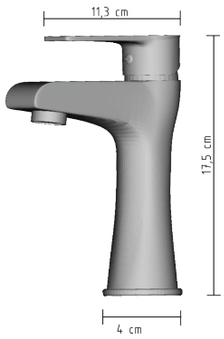

Fiyat / Price : 315 ₺
Koli / Package : 16 Adet

Ürün Kodu
Product Code **1702**

35 mm Seramik Kartuş Su Tasarruflu Perlator
35 mm Ceramic Cartridge

Evye Bataryası
Sink Mixer

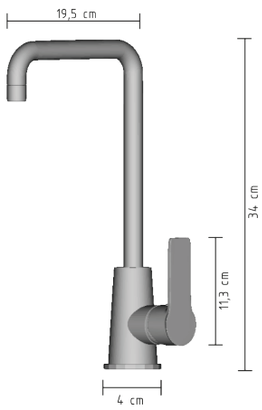

Fiyat / Price : 320 ₺
Koli / Package : 8 Adet

Ürün Kodu
Product Code **1703**

35 mm Seramik Kartuş Su Tasarruflu Perlator 360° Hareketli Boru
35 mm Ceramic Cartridge 360° Movable Spout

Hera
Serisi / Series

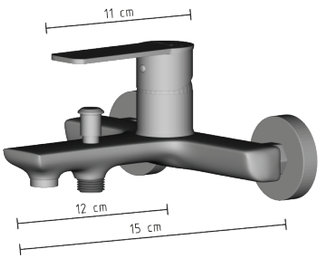

Banyo Bataryası
Bath Mixer

Fiyat / Price : 440 ₺
Koli / Package : 12 Adet

Ürün Kodu
Product Code **1801**

35 mm Seramik Kartuş Su Tasarruflu Perlator
35 mm Ceramic Cartridge

Lavabo Bataryası
Washbasin Mixer

Fiyat / Price : 395 ₺
Koli / Package : 16 Adet

Ürün Kodu
Product Code **1802**

35 mm Seramik Kartuş Su Tasarruflu Perlator
35 mm Ceramic Cartridge

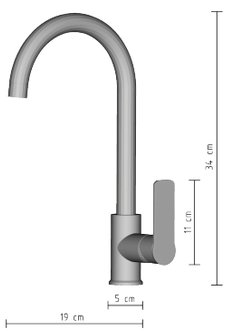

Evye Bataryası
Sink Mixer

Fiyat / Price : 290 ₺
Koli / Package : 8 Adet

Ürün Kodu
Product Code **1803**

35 mm Seramik Kartuş Su Tasarruflu Perlator
35 mm Ceramic Cartridge

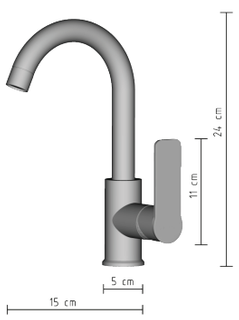

Lavabo Bataryası
Washbasin Mixer

Fiyat / Price : 290 ₺
Koli / Package : 16 Adet

Ürün Kodu
Product Code **1804**

35 mm Seramik Kartuş Su Tasarruflu Perlator 360° Hareketli Boru
35 mm Ceramic Cartridge 360° Movable Spout

Rapid
Serisi / Series

Banyo Bataryası
Bath Mixer

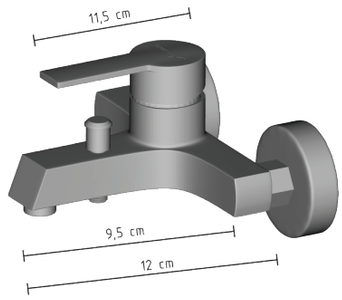

Fiyat / Price : 400 ₺
Koli / Package : 12 Adet

Ürün Kodu
Product Code **1901**

35 mm Seramik Kartuş Su Tasarruflu Perlator
35 mm Ceramic Cartridge

Lavabo Bataryası
Washbasin Mixer

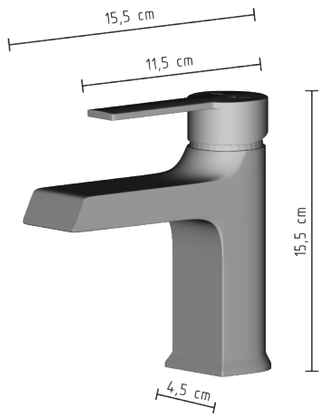

Fiyat / Price : 330 ₺
Koli / Package : 16 Adet

Ürün Kodu
Product Code **1902**

35 mm Seramik Kartuş Su Tasarruflu Perlator
35 mm Ceramic Cartridge

Evye Bataryası
Sink Mixer

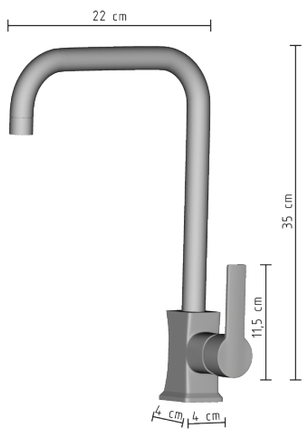

Fiyat / Price : 320 ₺
Koli / Package : 8 Adet

Ürün Kodu
Product Code **1903**

35 mm Seramik Kartuş Su Tasarruflu Perlator 360° Hareketli Boru
35 mm Ceramic Cartridge 360° Movable Spout

Natural
Serisi / Series

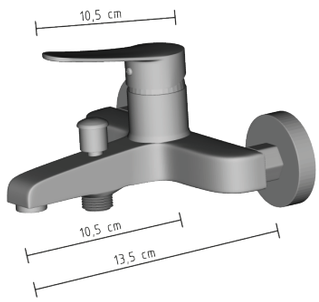

Banyo Bataryası
Bath Mixer

Fiyat / Price : 380 ₺
Koli / Package : 12 Adet

Ürün Kodu
Product Code **2001**

35 mm Seramik Kartuş Su Tasarruflu Perlator
35 mm Ceramic Cartridge

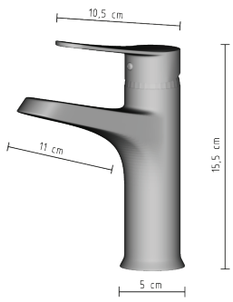

Lavabo Bataryası
Washbasin Mixer

Fiyat / Price : 330 ₺
Koli / Package : 16 Adet

Ürün Kodu
Product Code **2002**

35 mm Seramik Kartuş Su Tasarruflu Perlator
35 mm Ceramic Cartridge

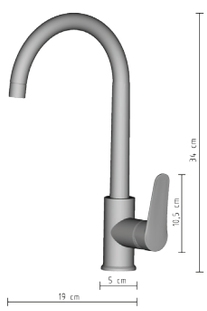

Evye Bataryası
Sink Mixer

Fiyat / Price : 290 ₺
Koli / Package : 8 Adet

Ürün Kodu
Product Code **2003**

35 mm Seramik Kartuş Su Tasarruflu Perlator 360° Hareketli Boru
35 mm Ceramic Cartridge 360° Movable Spout

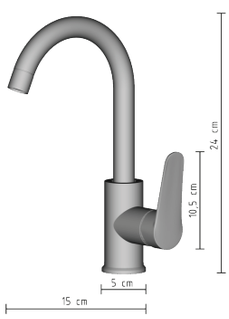

Lavabo Bataryası
Washbasin Mixer

Fiyat / Price : 290 ₺
Koli / Package : 16 Adet

Ürün Kodu
Product Code **2004**

35 mm Seramik Kartuş Su Tasarruflu Perlator 360° Hareketli Boru
35 mm Ceramic Cartridge 360° Movable Spout

Style
Serisi / Series

Banyo Bataryası
Bath Mixer

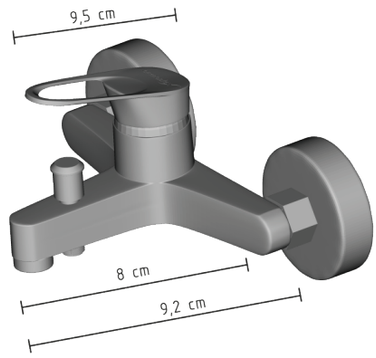

Fiyat / Price : 275 ₺
Koli / Package : 12 Adet

Ürün Kodu
Product Code **2101**

35 mm Seramik Kartuş Su Tasarruflu Perlator
35 mm Ceramic Cartridge

Lavabo Bataryası
Washbasin Mixer

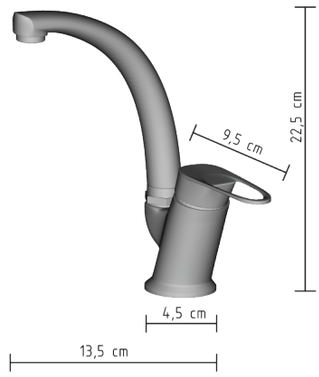

Fiyat / Price : 175 ₺
Koli / Package : 16 Adet

Ürün Kodu
Product Code **2102**

35 mm Seramik Kartuş Su Tasarruflu Perlator
35 mm Ceramic Cartridge

Evye Bataryası
Sink Mixer

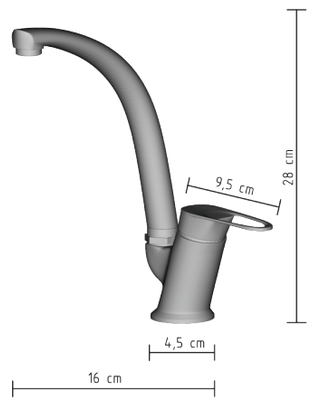

Fiyat / Price : 175 ₺
Koli / Package : 8 Adet

Ürün Kodu
Product Code **2103**

35 mm Seramik Kartuş Su Tasarruflu Perlator 360° Hareketli Boru
35 mm Ceramic Cartridge 360° Movable Spout

Jump
Serisi / Series

Banyo Bataryası
Bath Mixer

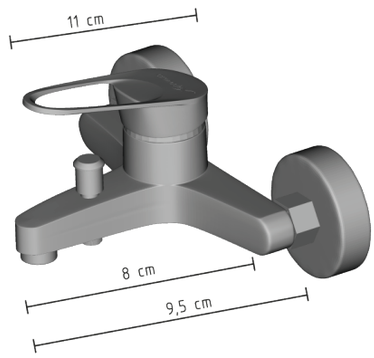

Fiyat / Price : 290 ₺
Koli / Package : 12 Adet

Ürün Kodu
Product Code **2201**

40 mm Seramik Kartuş Su Tasarruflu Perlator
40 mm Ceramic Cartridge

Lavabo Bataryası
Washbasin Mixer

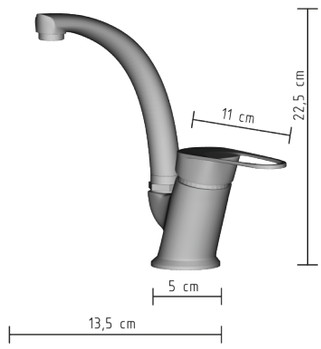

Fiyat / Price : 180 ₺
Koli / Package : 16 Adet

Ürün Kodu
Product Code **2202**

40 mm Seramik Kartuş Su Tasarruflu Perlator
40 mm Ceramic Cartridge

Evye Bataryası
Sink Mixer

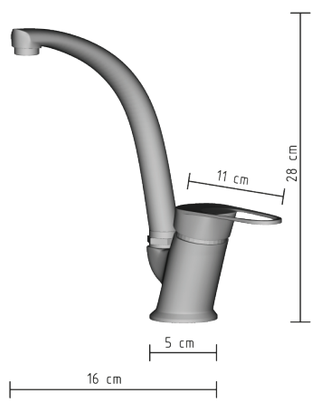

Fiyat / Price : 180 ₺
Koli / Package : 8 Adet

Ürün Kodu
Product Code **2203**

40 mm Seramik Kartuş Su Tasarruflu Perlator 360° Hareketli Boru
40 mm Ceramic Cartridge 360° Movable Spout

Aqua
Serisi / Series

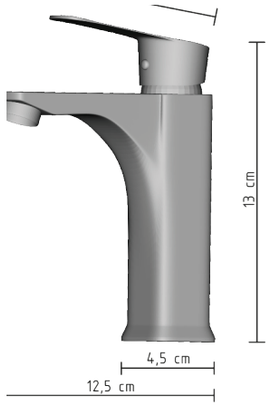

Tek Girişli Lavabo Bataryası
Basin Tap

Fiyat / Price : 240 ₺
Koli / Package : 16 Adet

Ürün Kodu
Product Code **2301**

25 mm Seramik Kartuş Su Tasarruflu Perlator
25 mm Ceramic Cartridge

Tek Girişli Lavabo Bataryası
Basin Tap

Fiyat / Price : 195 ₺
Koli / Package : 16 Adet

Ürün Kodu
Product Code **2302**

35 mm Seramik Kartuş Su Tasarruflu Perlator
25 mm Ceramic Cartridge

Tek Girişli Lavabo Bataryası
Basin Tap

Fiyat / Price : 170 ₺
Koli / Package : 16 Adet

Ürün Kodu
Product Code **2303**

25 mm Seramik Kartuş Su Tasarruflu Perlator 360° Hareketli Boru
25 mm Ceramic Cartridge 360° Movable Spout

Endüstriyel
Serisi / Series

Endüstriyel Evye Bataryası

Fiyat / Price : 1040 ₺
Koli / Package : 12 Adet

Ürün Kodu
Product Code **2501**

35 mm Seramik Kartuş Su Tasarruflu Perlator
35 mm Ceramic Cartridge

Endüstriyel Evye Bataryası

Fiyat / Price : 820 ₺
Koli / Package : 16 Adet

Ürün Kodu
Product Code **2502**

35 mm Seramik Kartuş Su Tasarruflu Perlator
35 mm Ceramic Cartridge

Arıtmalı Evye Bataryası

Fiyat / Price : 620 ₺
Koli / Package : 8 Adet

Ürün Kodu
Product Code **2503**

35 mm Seramik Kartuş Su Tasarruflu Perlator 360° Hareketli Boru
35 mm Ceramic Cartridge 360° Movable Spout

Kuğu Evye Bataryası (Köşeli Boru)

Fiyat / Price : 235 ₺
Koli / Package : 16 Adet

Ürün Kodu
Product Code **2504**

35 mm Seramik Kartuş Su Tasarruflu Perlator 360° Hareketli Boru
35 mm Ceramic Cartridge 360° Movable Spout

Medikal
Serisi / Series

Doktor Döner Evye Bataryası

Fiyat / Price : 365 ₺
Koli / Package : 16 Adet

Ürün Kodu
Product Code **2401**

Doktor Lavabo Bataryası

Fiyat / Price : 355 ₺
Koli / Package : 16 Adet

Ürün Kodu
Product Code **2404**

Doktor Döner Evye Bataryası

Fiyat / Price : 755 ₺
Koli / Package : 16 Adet

Ürün Kodu
Product Code **2402**

Doktor Banyo Bataryası

Fiyat / Price : 460 ₺
Koli / Package : 16 Adet

Ürün Kodu
Product Code **2405**

Doktor Sabit Evye Bataryası

Fiyat / Price : 340 ₺
Koli / Package : 16 Adet

Ürün Kodu
Product Code **2403**

Ankastre Banyo Armatürleri

Ankastre Banyo Armatürleri

Kare Rozetli Ankastre Batarya (2 Yönlü)

Ürün Kodu Product Code	Renk Color	Fiyat Price	Koli Package
AD012	Krom	540 ₺	10

Yuvarlak Rozetli Ankastre Batarya (2 Yönlü)

Ürün Kodu Product Code	Renk Color	Fiyat Price	Koli Package
AD013	Krom	540 ₺	10

Ankastre Duş Bataryası (Tek Yönlü Kare Rozetli)

Ürün Kodu Product Code	Renk Color	Fiyat Price	Koli Package
AD014	Krom	380 ₺	10

Ankastre Duş Bataryası (Tek Yönlü Yuvarlak Rozetli)

Ürün Kodu Product Code	Renk Color	Fiyat Price	Koli Package
AD015	Krom	380 ₺	10

Ankastre Banyo Armatürleri

Duş Gagası (Yönlendiricili)

Ürün Kodu Product Code	Renk Color	Fiyat Price	Koli Package
AD19	Krom	250 ₺	10

Duş Gagası (Yönlendiricili)

Ürün Kodu Product Code	Renk Color	Fiyat Price	Koli Package
AD020	Krom	250 ₺	10

Duş Gagası (Yönlendiricisiz)

Ürün Kodu Product Code	Renk Color	Fiyat Price	Koli Package
AD021	Krom	200 ₺	10

Duş Gagası (Yönlendiricisiz)

Ürün Kodu Product Code	Renk Color	Fiyat Price	Koli Package
AD022	Krom	200 ₺	10

Ankastre Banyo Adaptörleri

Yuvarlak Duş Adaptörü

Ürün Kodu Product Code	Renk Color	Fiyat Price	Koli Package
AD16	Krom	150 ₺	50

Kare Duş Adaptörü

Ürün Kodu Product Code	Renk Color	Fiyat Price	Koli Package
AD17	Krom	150 ₺	50

Düz Mafsalsız Duş Adaptörü

Ürün Kodu Product Code	Renk Color	Fiyat Price	Koli Package
AD18	Krom	140 ₺	50

Ankastre Duş Başlıkları

Square (30 X 30 2mm)

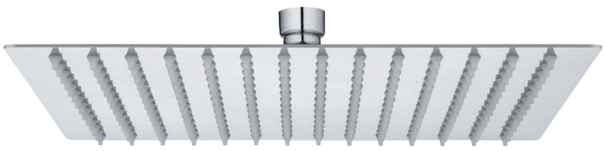

Ürün Kodu Product Code	Renk Color
AD01	Krom

Fiyat / Price : 290 ₺

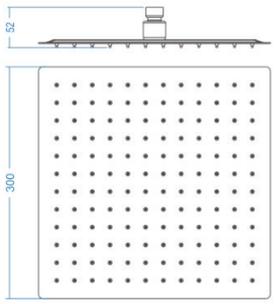

Square (25 X 25 2mm)

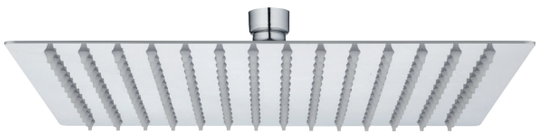

Ürün Kodu Product Code	Renk Color
AD02	Krom

Fiyat / Price : 200 ₺

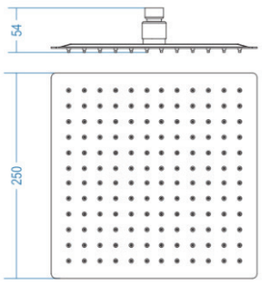

Square (20 X 20 2mm)

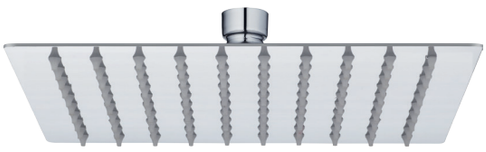

Ürün Kodu Product Code	Renk Color
AD03	Krom

Fiyat / Price : 135 ₺

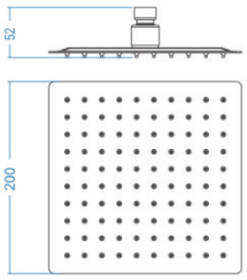

Square (15 X 15 2mm)

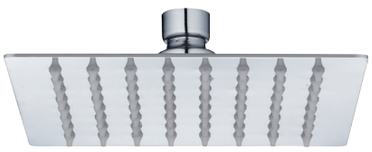

Ürün Kodu Product Code	Renk Color
AD04	Krom

Fiyat / Price : 90 ₺

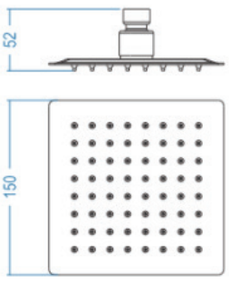

Ankastre Duş Başlıkları

Square (10 X 10 2mm)

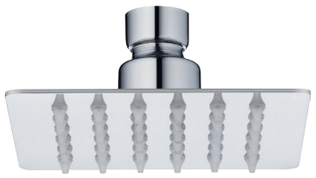

Ürün Kodu Product Code	Renk Color
AD05	Krom

Fiyat / Price : 50 ₺

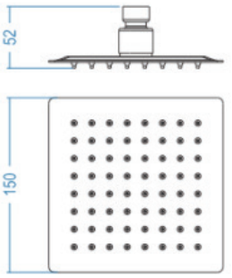

Buble (25X25 2mm)

Ürün Kodu Product Code	Renk Color
AD06	Krom

Fiyat / Price : 65 ₺

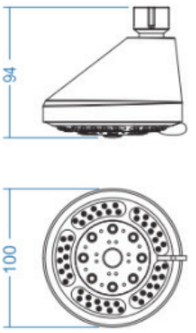

Spark (20X20 2mm)

Ürün Kodu Product Code	Renk Color
AD07	Krom

Fiyat / Price : 85 ₺

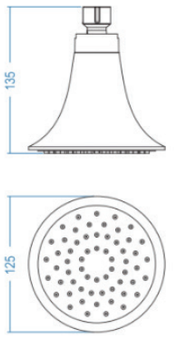

Ankastre Duş Boruları
Serisi / Series

Ankastre Duş Borusu 15 cm

Ürün Kodu Product Code	Ürün Detayı Product Details	Fiyat Price
AD08	SS Kromaj - ø20x2mm	40 ₺

Ankastre Duş Borusu 30 cm

Ürün Kodu Product Code	Ürün Detayı Product Details	Fiyat Price
AD9	SS Kromaj - ø20x2mm	52 ₺

Ankastre Duş Borusu 40 cm

Ürün Kodu Product Code	Ürün Detayı Product Details	Fiyat Price
AD10	SS Kromaj - ø20x2mm	60 ₺

Ankastre Duş Borusu 40 cm

Ürün Kodu Product Code	Ürün Detayı Product Details	Fiyat Price
AD11	SS Kromaj	180 ₺

Valfler

Ankastre Ara Kesme Valfi (20 Ø/25 Ø) Stop Valve

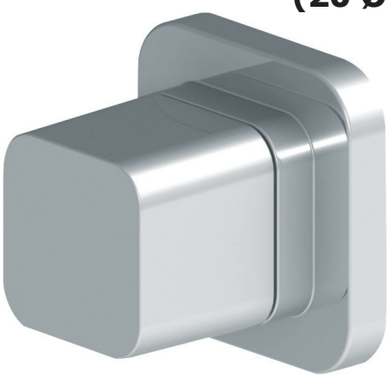

Ürün Kodu
Product Code **ASV02**

Fiyat / Price 25 Ø: 83 ₺
Fiyat / Price 20 Ø: 83 ₺
Koli / Package : 36

Ankastre Ara Kesme Valfi (20 Ø/25 Ø) Stop Valve

Ürün Kodu
Product Code **ASV04**

Fiyat / Price 25 Ø: 75 ₺
Fiyat / Price 20 Ø: 75 ₺
Koli / Package : 36

Ankastre Ara Kesme Valfi (20 Ø/25 Ø) Stop Valve

Ürün Kodu
Product Code **ASV06**

Fiyat / Price 25 Ø: 75 ₺
Fiyat / Price 20 Ø: 75 ₺
Koli / Package : 36

Ankastre Kesme Valfi Ara (20 Ø/25 Ø) Stop Valve

Ürün Kodu
Product Code **ASV08**

Fiyat / Price 25 Ø: 75 ₺
Fiyat / Price 20 Ø: 75 ₺
Koli / Package : 36

Fotoselli Bataryalar

Fotoselli Lavabo Batarya
Basin Faucet With Sensor Control

Fiyat / Price : 1135 ₺

Ürün Kodu
Product Code **F001**

Elektrik / Pil

Fotoselli Lavabo Batarya
Basin Faucet With Sensor Control

Fiyat / Price : 1135 ₺

Elektrik / Pil

Ürün Kodu
Product Code **F002**

Fotoselli Lavabo Batarya (Sıcak / Soğuk)
Basin Faucet With Sensor Control (Hot / Cold)

Fiyat / Price : 1135 ₺

Elektrik / Pil

Ürün Kodu
Product Code **F003**

Sıcak-Soğuk Su Ayırıcı
Hot-Cold Water Diverter

Fiyat / Price : 120 ₺

Prinç Gövde
Full Brass Body

Ürün Kodu
Product Code **F004**

Musluklar
Taps

Hazel Collection
Serisi / Series

Uzun Musluk
Long Tap

Ürün Kodu
Product Code **HC01**

Fiyat / Price : 60 ₺
Koli / Package : 100

Kısa Musluk
Short Tap

Ürün Kodu
Product Code **HC02**

Fiyat / Price : 60 ₺
Koli / Package : 100

Çamaşır Musluk
Machine Tap

Ürün Kodu
Product Code **HC03**

Fiyat / Price : 60 ₺
Koli / Package : 100

Taharat Musluk
Angle Vale

Ürün Kodu
Product Code **HC04**

Fiyat / Price : 44 ₺
Koli / Package : 100

Cork Collection
Serisi / Series

Uzun Musluk
Long Tap

Ürün Kodu
Product Code **CC01**

Fiyat / Price : 55 ₺
Koli / Package : 100

Kısa Musluk
Short Tap

Ürün Kodu
Product Code **CC02**

Fiyat / Price : 55 ₺
Koli / Package : 100

Çamaşır Musluk
Machine Tap

Ürün Kodu
Product Code **CC03**

Fiyat / Price : 55 ₺
Koli / Package : 100

Taharat Musluk
Angle Vale

Ürün Kodu
Product Code **CC04**

Fiyat / Price : 40 ₺
Koli / Package : 100

Oak Collection
Serisi / Series

Uzun Musluk
Long Tap

Ürün Kodu
Product Code **OC01**

Fiyat / Price : 52 ₺
Koli / Package : 100

Kısa Musluk
Short Tap

Ürün Kodu
Product Code **OC02**

Fiyat / Price : 52 ₺
Koli / Package : 100

Çamaşır Musluk
Machine Tap

Ürün Kodu
Product Code **OC03**

Fiyat / Price : 52 ₺
Koli / Package : 100

Taharat Musluk
Angle Vale

Ürün Kodu
Product Code **OC04**

Fiyat / Price : 37 ₺
Koli / Package : 100

Aç Kapa Musluk
Long Tap

Ürün Kodu
Product Code **TM01**

Fiyat / Price : 80₺
Koli / Package : 100

Küresel Çamaşır Musluğu
Machine Tap

Ürün Kodu
Product Code **TM02**

Fiyat / Price : 45 ₺
Koli / Package : 100

Filtreli Ara Musluk (Kumlu)
Angle Vale

Ürün Kodu
Product Code **TM03**

Fiyat / Price : 30 ₺
Koli / Package : 100

Taharat Musluğu

Ürün Kodu
Product Code **TM04**

Fiyat / Price : 45 ₺
Koli / Package : 100

Taharat Musluğu

Ürün Kodu
Product Code **TM05**

Fiyat / Price : 40 ₺
Koli / Package : 100

Taharat Musluğu

Ürün Kodu
Product Code **TM06**

Fiyat / Price : 40 ₺
Koli / Package : 100

Pisuar Musluk
Angle Vale

Ürün Kodu
Product Code **TM07**

Fiyat / Price : 66 ₺

Zaman Ayarlı Musluklar

Zaman Ayarlı Pisuvar Musluğu
Pisuwar

Ürün Kodu
Product Code **ZM01**

Fiyat / Price : 230 ₺

Zaman Ayarlı Lavabo Bataryası (Soğuk) Only Cold Water

Ürün Kodu
Product Code **ZM02**

Fiyat / Price : 450 ₺

Zaman Ayarlı Musluk (Duvardan)
Wall Mounted

Ürün Kodu
Product Code **ZM03**

Fiyat / Price : 300 ₺

Uzatmalar

Ürün Kodu Product Code	Ölçü Size	Fiyat Price	Paket Package
UZ01	1 cm Uzatma	6 ₺	100

Ürün Kodu Product Code	Ölçü Size	Fiyat Price	Paket Package
UZ02	1,5 cm Uzatma	7 ₺	100

Ürün Kodu Product Code	Ölçü Size	Fiyat Price	Paket Package
UZ03	2 cm Uzatma	8 ₺	100

Ürün Kodu Product Code	Ölçü Size	Fiyat Price	Paket Package
UZ04	2,5 cm Uzatma	10 ₺	100

Ürün Kodu Product Code	Ölçü Size	Fiyat Price	Paket Package
UZ05	3 cm Uzatma	11 ₺	100

Ürün Kodu Product Code	Ölçü Size	Fiyat Price	Paket Package
UZ06	4 cm Uzatma	13 ₺	100

Ürün Kodu Product Code	Ölçü Size	Fiyat Price	Paket Package
UZ07	5 cm Uzatma	16 ₺	100

Duş Sistemleri
Shower Systems

Paslanmaz Duş Panelleri

Altın / Silver

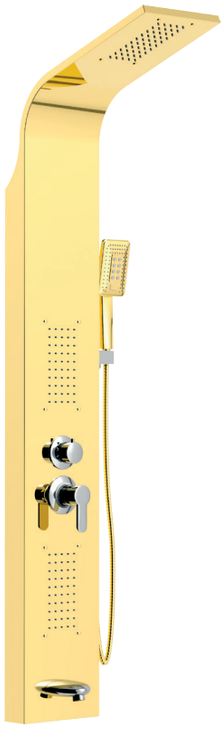

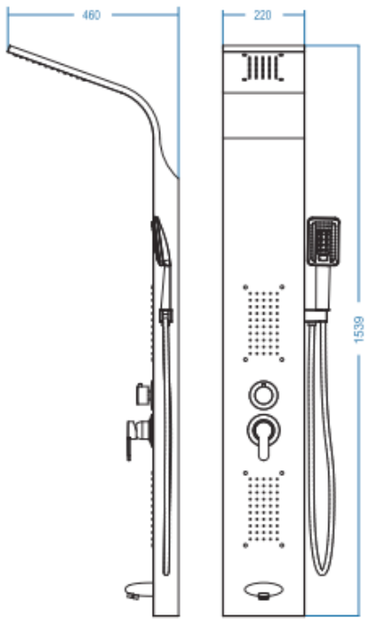

Ürün Kodu
Product Code **DP01**

Fiyat / Price : 2565 ₺
Koli / Package : 1

Krom / Choreme

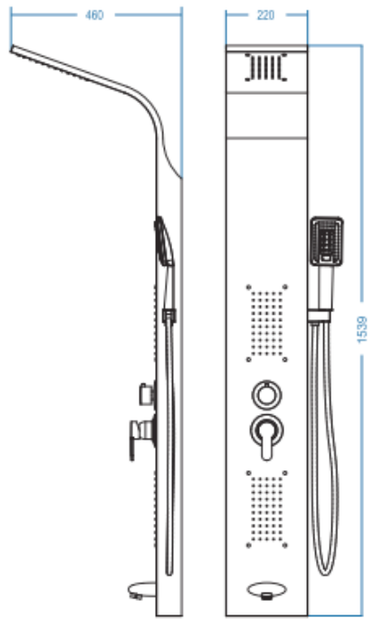

Ürün Kodu
Product Code **DP02**

Fiyat / Price : 1800 ₺
Koli / Package : 1

Siyah / Black

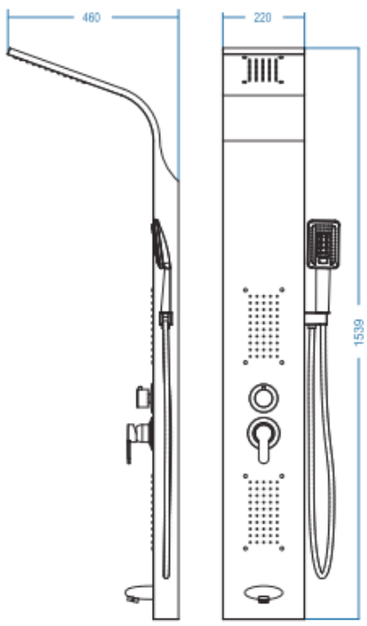

Ürün Kodu
Product Code **DP03**

Fiyat / Price : 2300 ₺
Koli / Package : 1

Beyaz / White

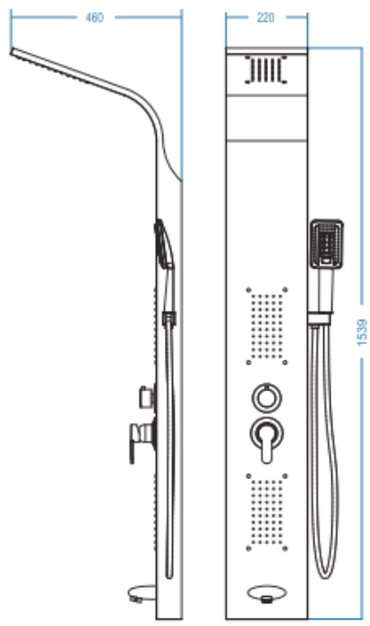

Ürün Kodu
Product Code **DP04**

Fiyat / Price : 2300 ₺
Koli / Package : 1

Tepe Duş Sistemi

Ürün Kodu
Product Code **TD01**

Fiyat / Price : 440 ₺
Koli / Package : 8

Ürün Kodu
Product Code **TD02**

Fiyat / Price : 440 ₺
Koli / Package : 8

Ürün Kodu
Product Code **TD03**

Fiyat / Price : 440 ₺
Koli / Package : 8

Ürün Kodu
Product Code **TD04**

Fiyat / Price : 440 ₺
Koli / Package : 8

Sürgülü Duş Setler

Fiyat / Price : 155 ₺
Koli / Package : 20

Ürün Kodu
Product Code **SD01**

Fiyat / Price : 150 ₺
Koli / Package : 20

Ürün Kodu
Product Code **SD02**

Fiyat / Price : 140 ₺
Koli / Package : 20

Ürün Kodu
Product Code **SD03**

Fiyat / Price : 110 ₺
Koli / Package : 20

Ürün Kodu
Product Code **SD04**

Fiyat / Price : 100 ₺
Koli / Package : 20

Ürün Kodu
Product Code **SD05**

Aksesuarlar
Accessories

Eagle
Serisi / Series

Etajer
Glass Shelf

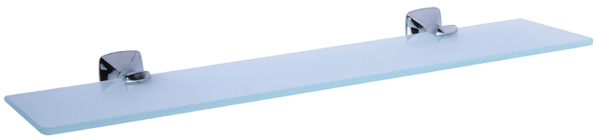

Ürün Kodu Product Code	Renk Color
EL01	Krom

Fiyat / Price : 165 ₺
Koli / Package : 10

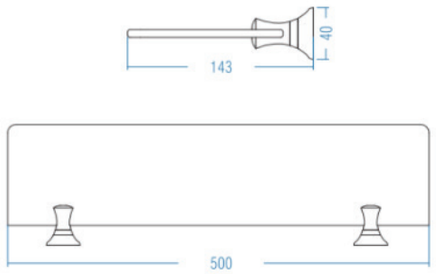

Uzun Havluluk
Long Towel Holder

Ürün Kodu Product Code	Renk Color
EL02	Krom

Fiyat / Price : 165 ₺
Koli / Package : 10

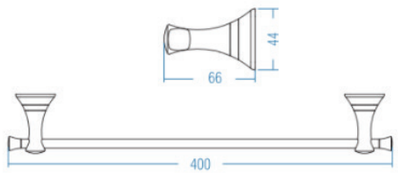

Tuvalet Kağıtlık
Toilet Paper Holder

Ürün Kodu Product Code	Renk Color
EL03	Krom

Fiyat / Price : 108 ₺
Koli / Package : 10

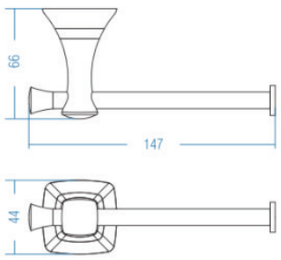

Tuvalet Kağıtlık Kapaklı
Toilet Paper Holder With Lid

Ürün Kodu Product Code	Renk Color
EL04	Krom

Fiyat / Price : 145 ₺
Koli / Package : 10

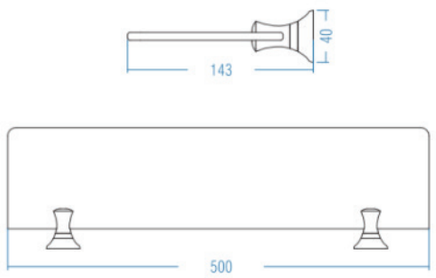

İkili Askılık (Krom)
Robe Hook (Double Pin)

Ürün Kodu Product Code	Renk Color
EGL05	Krom

Fiyat / Price : 95 ₺
Koli / Package : 10

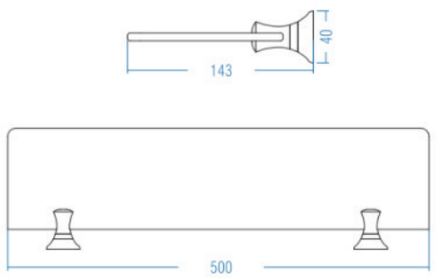

Fun
Serisi / Series

Etajer
Glass Shelf

Ürün Kodu Product Code	Renk Color
FUN01	Krom

Fiyat / Price : 145 ₺
Koli / Package : 10

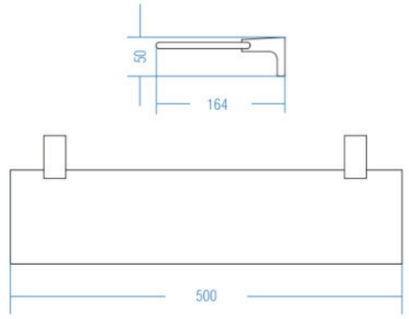

Uzun Havluluk
Long Towel Holder

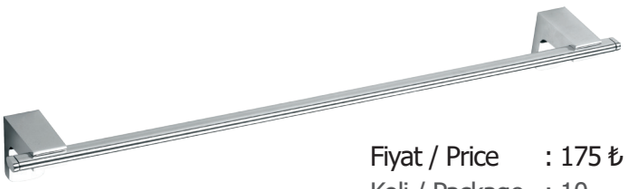

Ürün Kodu Product Code	Renk Color
FUN02	Krom

Fiyat / Price : 175 ₺
Koli / Package : 10

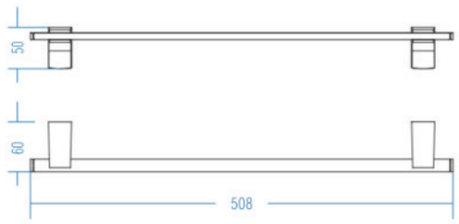

Tuvalet Kağıtlık
Toilet Paper Holder

Ürün Kodu Product Code	Renk Color
FUN03	Krom

Fiyat / Price : 105 ₺
Koli / Package : 10

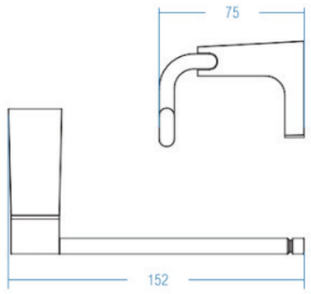

Tuvalet Kağıtlık Kapaklı
Toilet Paper Holder With Lid

Ürün Kodu Product Code	Renk Color
FUN04	Krom

Fiyat / Price : 135 ₺
Koli / Package : 10

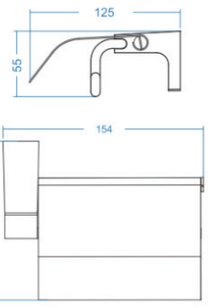

İkili Askılık (Krom)
Robe Hook (Double Pin)

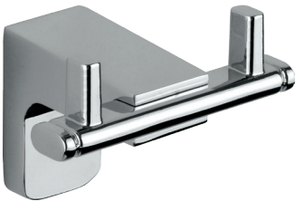

Ürün Kodu Product Code	Renk Color
FUN05	Krom

Fiyat / Price : 85 ₺
Koli / Package : 10

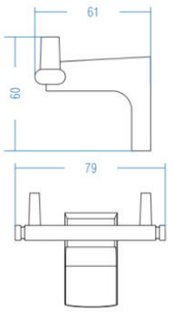

Neptün
Serisi / Series

Etajer
Glass Shelf

Ürün Kodu Product Code	Renk Color
NP01	Krom

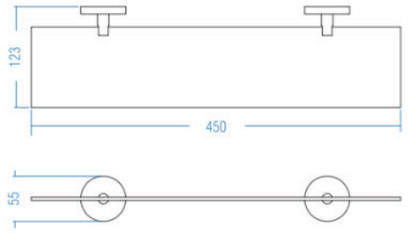

Fiyat / Price : 80 ₺
Koli / Package : 10

Uzun Havluluk 50cm.
Long Towel Holder

Ürün Kodu Product Code	Renk Color
NP02	Krom

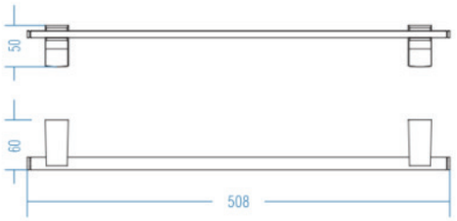

Fiyat / Price : 75 ₺
Koli / Package : 10

Tuvalet Kağıtlığı
Toilet Paper Holder

Ürün Kodu Product Code	Renk Color
NP03	Krom

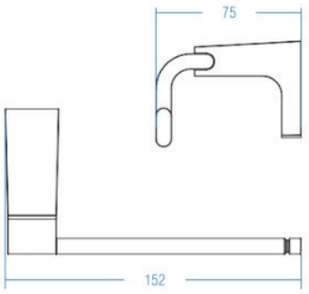

Fiyat / Price : 40 ₺
Koli / Package : 10

Tuvalet Kağıtlık Kapaklı
Toilet Paper Holder With Lid

Ürün Kodu Product Code	Renk Color
NP04	Krom

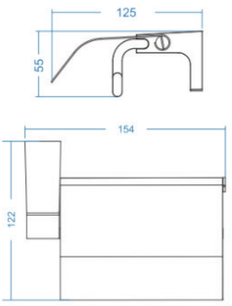

Fiyat / Price : 52 ₺
Koli / Package : 10

Askılık / İki Pimli
Robe Hook (Double Pin)

Ürün Kodu Product Code	Renk Color
NP05	Krom

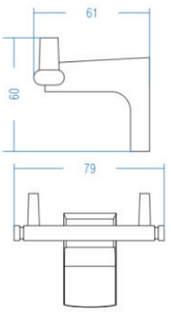

Fiyat / Price : 34 ₺
Koli / Package : 10

Magic
Serisi / Series

Etajer
Glass Shelf

Ürün Kodu Product Code	Renk Color
MG01	Krom

Fiyat / Price : 57 ₺
Koli / Package : 10

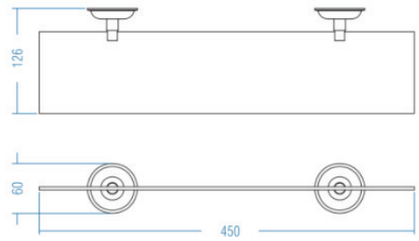

Uzun Havluluk
Long Towel Holder

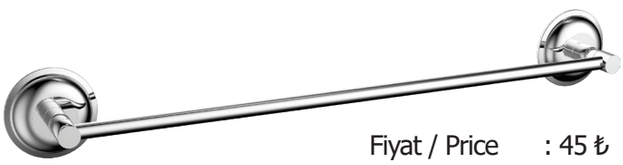

Ürün Kodu Product Code	Renk Color
MG02	Krom

Fiyat / Price : 45 ₺
Koli / Package : 10

Tuvalet Kağıtlık
Toilet Paper Holder

Ürün Kodu Product Code	Renk Color
MG03	Krom

Fiyat / Price : 32 ₺
Koli / Package : 10

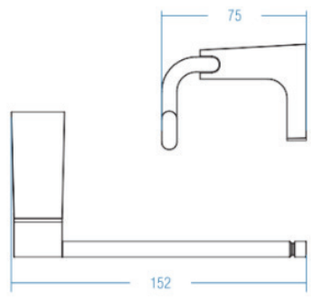

Tuvalet Kağıtlık Kapaklı
Toilet Paper Holder With Lid

Ürün Kodu Product Code	Renk Color
MG04	Krom

Fiyat / Price : 40 ₺
Koli / Package : 10

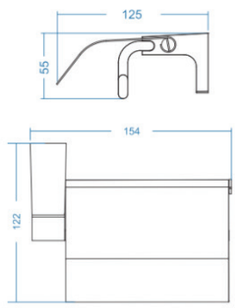

İkili Askılık (Krom)
Robe Hook (Double Pin)

Ürün Kodu Product Code	Renk Color
MG05	Krom

Fiyat / Price : 27 ₺
Koli / Package : 10

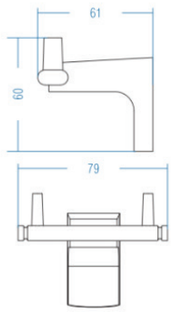

Aynalar

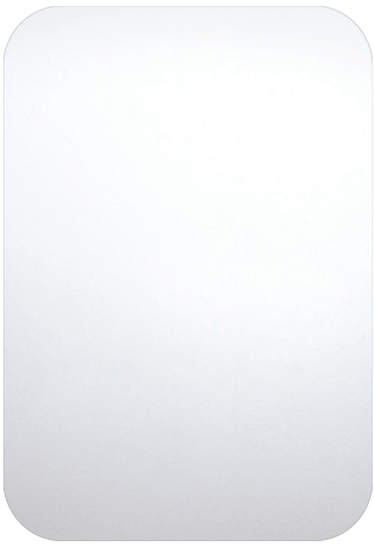

Ürün Kodu Product Code	Ebat Size	Fiyat Price	Koli Package
A001	50x70 cm	260 ₺	1

Ürün Kodu Product Code	Ebat Size	Fiyat Price	Koli Package
A002	40x50 cm	140 ₺	1
A003	40x60 cm	155 ₺	1
A004	50x70 cm	220 ₺	1

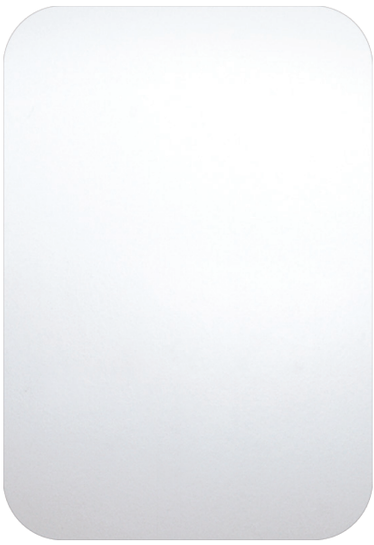

Ürün Kodu Product Code	Ebat Size	Fiyat Price	Koli Package
A005	40x50 cm	140 ₺	1
A006	40x60 cm	155 ₺	1
A007	50x70 cm	220 ₺	1

Ürün Kodu Product Code	Ebat Size	Fiyat Price	Koli Package
A008	50x70 cm	140 ₺	1

Tamamlayıcı Ürünler
Complementary Products

Tel Şampuanlıklar

Köşe 18X18

Ürün Kodu Product Code	Renk Color	Fiyat Price	Paket Package
TS01	Krom	87 ₺	10

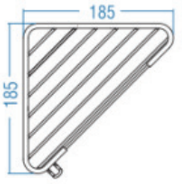

Köşe 18X18 / İkili

Ürün Kodu Product Code	Renk Color	Fiyat Price	Paket Package
TS01	Krom	205 ₺	10

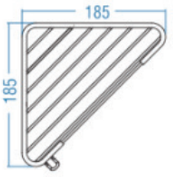

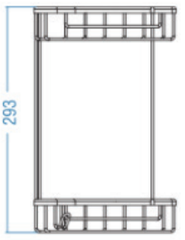

Köşe 18X18 / Üçlü

Ürün Kodu Product Code	Renk Color	Fiyat Price	Paket Package
TS01	Krom	300 ₺	10

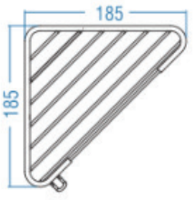

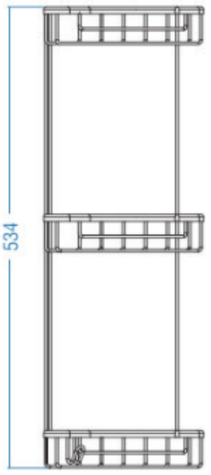

Sıvı Sabunluklar

Ankastre Sıvı Sabunluk

Ürün Kodu Product Code	Ürün Detayı Product Details	Fiyat Price	Paket Package
SS01	SS304 Pirinç Pompa	90 ₺	12

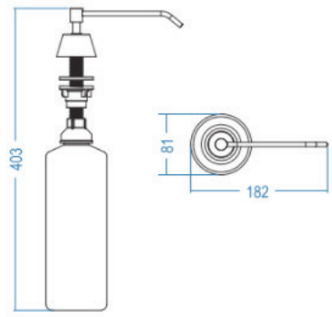

Sıvı Sabunluk Duvar Tipi 500ml. Mat

Ürün Kodu Product Code	Ürün Detayı Product Details	Fiyat Price	Paket Package
SS02	SS304 Pirinç Pompa	135 ₺	20

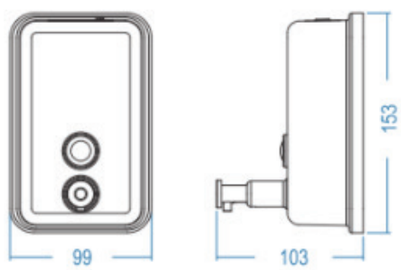

Sıvı Sabunluk Duvar Tipi 500ml. Mat

Ürün Kodu Product Code	Ürün Detayı Product Details	Fiyat Price	Paket Package
SS03	SS304 Pirinç Pompa	165 ₺	20

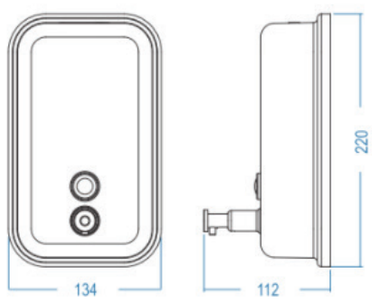

Engelli Grubu ve Tutunma Barları

Mafsallı Tutunma Barı Ø 32

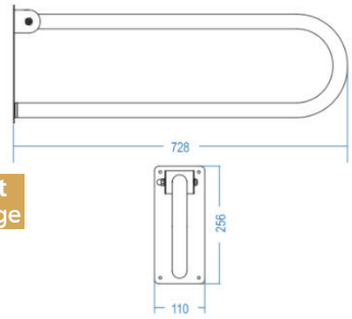

Ürün Kodu Product Code	Renk Color	Fiyat Price	Paket Package
EG01	SS304 Krom	245 ₺	10

Kağıtlıklı Tutunma Barı Ø 32

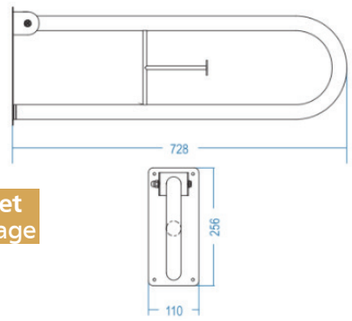

Ürün Kodu Product Code	Renk Color	Fiyat Price	Paket Package
EG02	SS304 Krom	250 ₺	1

Yerden Duvara Tutunma Barı Ø 32

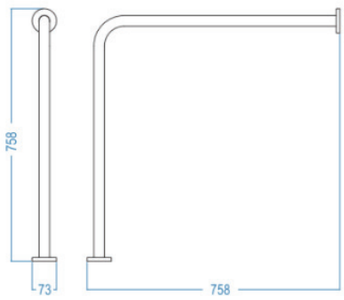

Ürün Kodu Product Code	Renk Color	Fiyat Price	Paket Package
EG03	SS304 Krom	200 ₺	1

Yerden Duvara Döner Ayak Ø 32

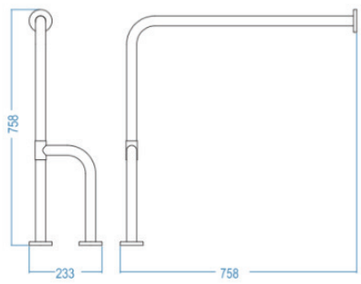

Ürün Kodu Product Code	Renk Color	Fiyat Price	Paket Package
EG04	SS304 Krom	260 ₺	1

Engelli Grubu ve Tutunma Barları

Açılı Tutunma Barı Ø 32

Ürün Kodu Product Code	Renk Color	Fiyat Price	Paket Package
EG05	SS304 Krom	130 ₺	5

Engelli Aynası

Ürün Kodu Product Code	Renk Color	Fiyat Price	Paket Package
EG06	SS304 Krom	350 ₺	5

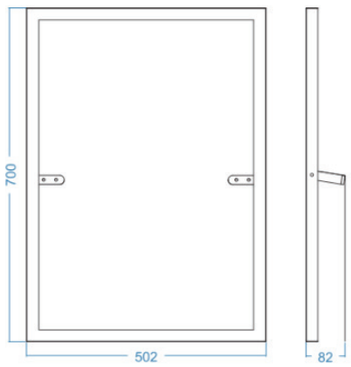

Engelli Duş Oturağı

Ürün Kodu Product Code	Renk Color	Fiyat Price	Paket Package
EG07	SS304 Krom	400 ₺	1

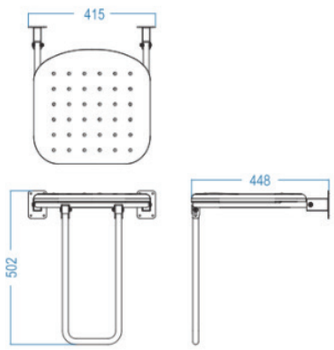

Kağıt Vericiler

Z Katlama Kağıt Verici

Ürün Kodu Product Code	Renk Color	Fiyat Price	Paket Package
KV01	SS304 Krom	199 ₺	1

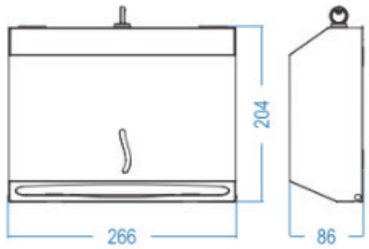

Jumbo Rulo Kağıt Verici

Ürün Kodu Product Code	Renk Color	Fiyat Price	Paket Package
KV02	SS304 Krom	230 ₺	1

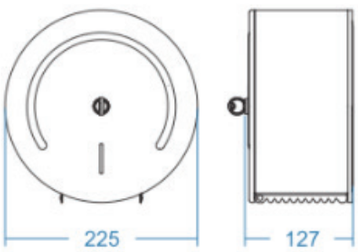

Pedallı Çöp Kovaları

Pedallı Çöp Kovası 3 L.

Ürün Kodu Product Code	Renk Color	Fiyat Price	Paket Package
PD01	SS304 Krom	95 ₺	8

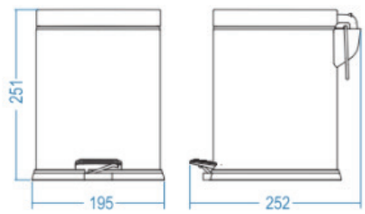

Pedallı Çöp Kovası 5 L.

Ürün Kodu Product Code	Renk Color	Fiyat Price	Paket Package
PD02	SS304 Krom	115 ₺	8

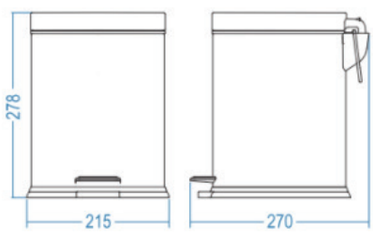

Pedallı Çöp Kovası 8 L.

Ürün Kodu Product Code	Renk Color	Fiyat Price	Paket Package
PD03	SS304 Krom	135 ₺	6

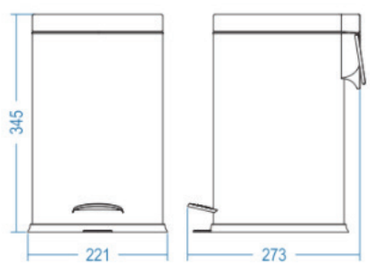

Pedallı Çöp Kovası 12 L.

Ürün Kodu Product Code	Renk Color	Fiyat Price	Paket Package
PD04	SS304 Krom	160 ₺	6

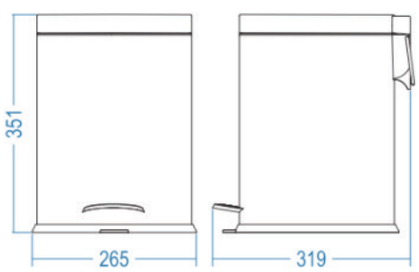

Kromaj Sifonlar

U Krom Sifon

Ürün Kodu Product Code	Renk Color	Fiyat Price	Paket Package
KS01	SS304 Krom	145 ₺	50

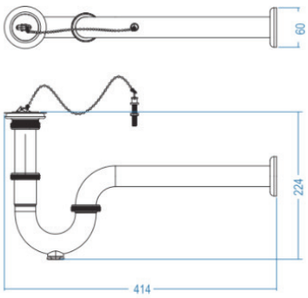

Pop Up

Ürün Kodu Product Code	Renk Color	Fiyat Price	Paket Package
KS02	SS304 Krom	95 ₺	100
KS03	SS430 Krom	95 ₺	100

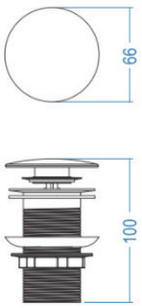

armodex

www.armodex.com